BANCHES MÉTALLIQUES

BOX

SC 9015

B8000 ÉVOLUTION 4

CTR 3010 — 4010

Cellule de charge

Moule de poutre

VENTE ☑

LOCATION ☑

INNOVATION

CAISSON FERMÉ

- Maintenance facilitée
- Rigidité optimisée (tôle arrière soudée)
- Durée de vie augmentée
- Pouvoir isothermique

STRUCTURE CAISSONNÉE ANTICORROSION (test BS-R1058/G)

TRAÇABILITÉ INTÉGRÉE

PRODUCTIVITÉ

BOULONNERIE INTÉGRÉE ET IMPERDABLE :

1 — L'ensemble des broches
- Assemblage en superposition et juxtaposition
- Plaque de positionnement fil à plomb et outillage pour alignement

2 — Pièces d'assemblage permettant un rattrapage dans les 3 dimensions (+/-2,5 cm)
3 — Bloc entretoises universel (détensionneurs en option) : rapidité de mise en œuvre de l'outil coffrant
4 — Tige centrale haute (en option)

ENCOMBREMENT RÉDUIT

5 — 1 m de largeur hors tout
6 — Train de banches avec portique ouverture 1,20 m

ERGONOMIE

ACCÈS FACILITÉ

- 1 — Verrin de pied 60 cm
- 2 — Tiges entretoises à 40 cm
- 3 — Trappe plus grande (+7,5 cm) et plus légère (-35 %)

SÉCURITÉ OPTIMUM

- 4 — Béquille avec verrouillage intégré et imperdable
- 5 — Barrette d'about d'un seul côté
- 6 — Poignée de préhension et cochet de retenue accessoires
- 7 - 8 - Mise en place du portillon en un seul point

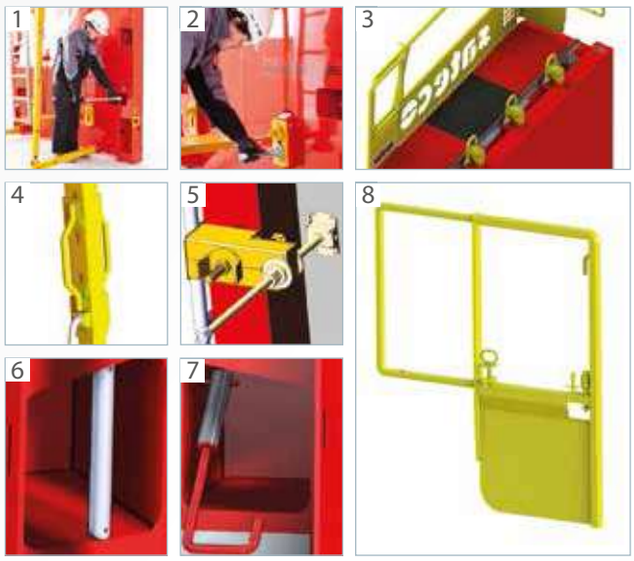

ROBUSTESSE

- Tôle coffrante ép. 5 mm (acier/inox)
- Pression béton 15t/m² — Utilisation à 12 t/m² (tige diam. 23 mm) — Rapidité de coulage — Meilleure reprise à la poussée du béton
- Raidisseur bas renforcé

LA GAMME

Hauteur

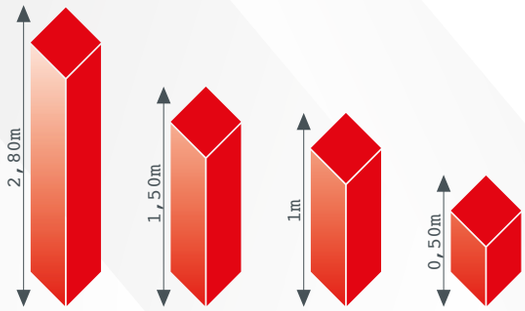

Largeur

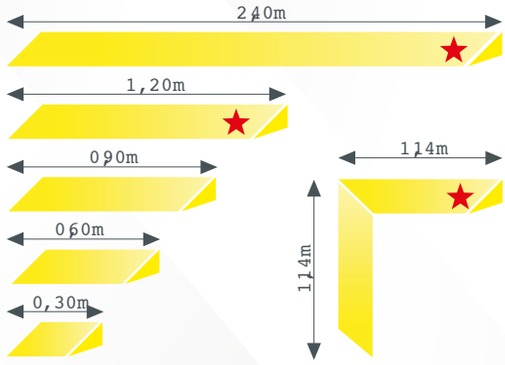

- Sur demande hauteur 3,00 m
- Angle extérieur en fonction de l'épaisseur du voile béton
- Tôle coffrante épaisseur 5 mm (tôle noir ou inox)
- Avec bras de manutention possible et lests

Les banches SC 9015 et SC9015 Bis possèdent de nombreux atouts.

Toujours plus faciles à mettre en œuvre, toujours compatibles avec les autres coffrages ; elles permettent aux utilisateurs d'optimiser la productivité de leurs chantiers en offrant un béton de grande qualité.

- OSSATURE À PROFILS VERTICAUX ARRONDIS
  - Caisson indéformable

- PORTIQUE EN POSITION CENTRALE :
  - D'une ouverture maximale de 1,25 m, le portique central permet de manutentionner en une seule opération, deux banches de 2,40 m positionnées en vis à vis.
  - Essais réalisés et validés

- ÉCROU ET BOUCHON DE SUPERPOSITION
  - Ensemble métallique imperdable

- ASSEMBLAGE VERTICAL RAPIDE ET DE GRANDE PRÉCISION
  - 3 niveaux d'assemblage en SC 9015 : bas 0,361 m/ intermédiaire 1,30 m/haut 2,247 m
  - 2 niveaux d'assemblage en SC 9015 Bis : bas 0,361 m/haut 1,955 m

- SC 9015 : MARCHEPIED D'ASSEMBLAGE :
  - Pour le serrage de la pièce haute d'assemblage vertical

- BLOCS ENTRETOISES UNIVERSELS

- SUPPORT POUR BARRE À MINE

NOUVEAU : PORTIQUE CENTRAL INCLINABLE À LAME-RESSORT

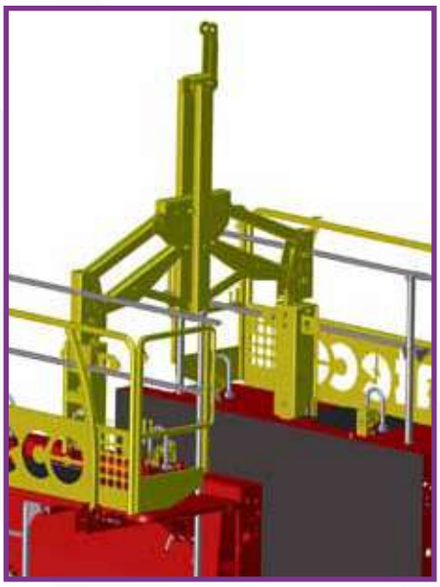

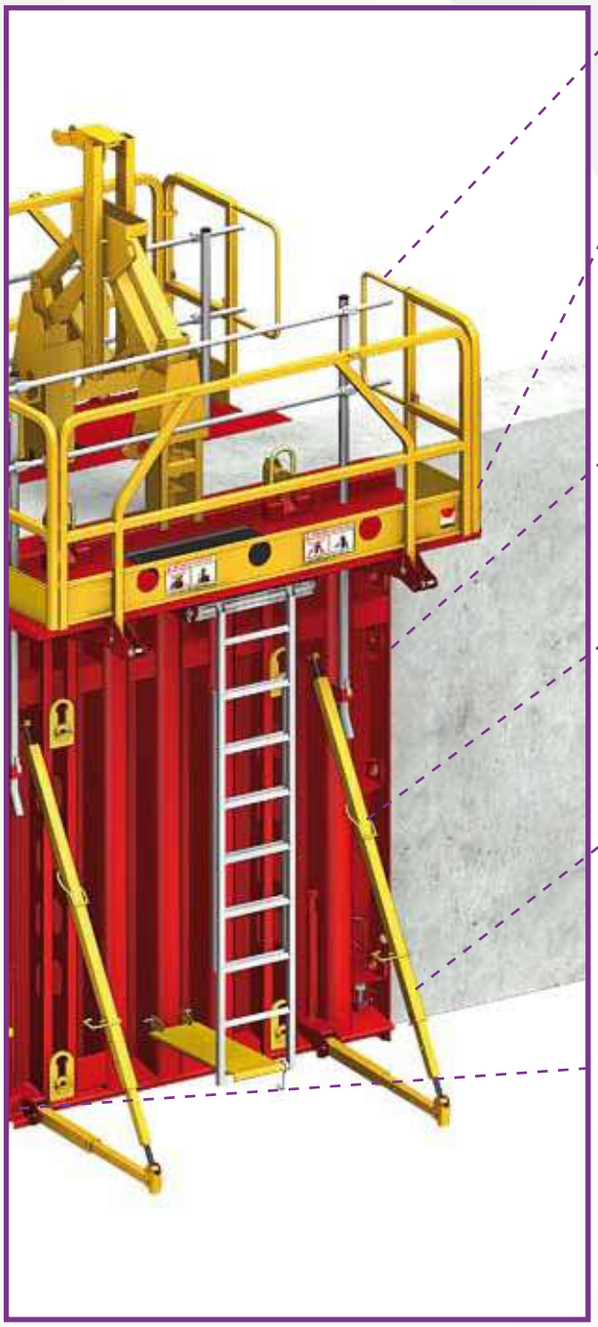

- **PROTECTION :**
  - Garde-corps face avant utilisable à partir du sol
- **PLATELAGE ARTICULÉ :**
  - Monobloc sans bracon à verrouillage automatique
- **ÉCHELLE AVEC RALLONGE :**
  - Pour banche jusqu'à 4,30 m de haut
- **SC 9015 BIS : VÉRIN DE PIED ERGONOMIQUE**
  - Les panneaux lg 2,40 m — H. 2,80 m et les sous-hausses lg 2,40 m — H. 1,50 m sont équipés de vérins de pied rehaussés
- **BÉQUILLE AVEC VERROUILLAGE INTÉGRÉ**
  - Pour une manipulation aisée
- **BOÎTE À OUTILS**
  - Pour le stockage des accessoires (tiges — clés)

BACS À LEST POUR STABILITÉ

CATACTÉRISTIQUES DIMENSIONNELLES

Toutes les dimensions sont exprimées en cm

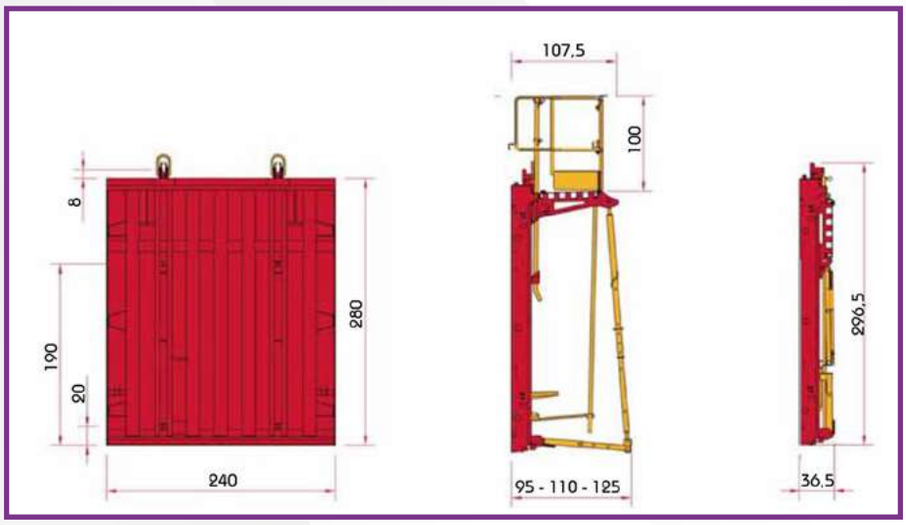

COLISAGE

Déchargement de la bande SC 9015

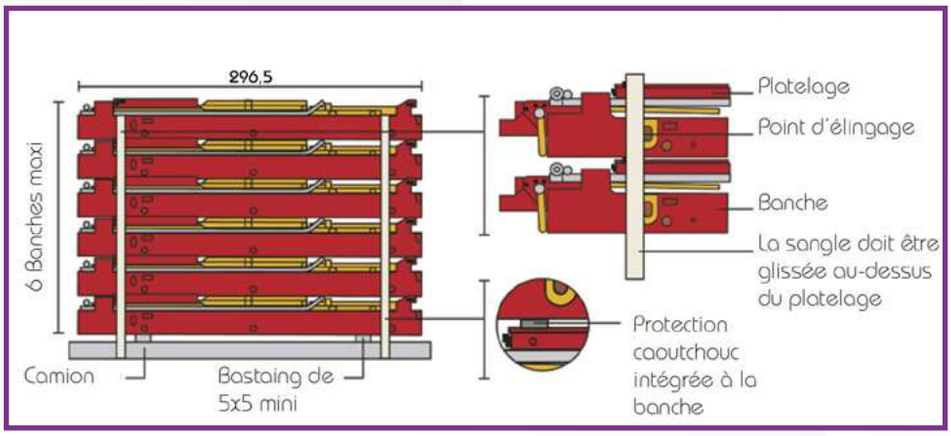

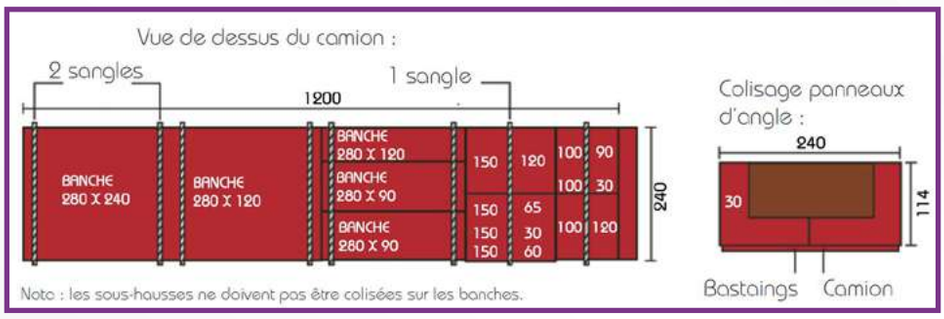

LEST BÉTON

3 modules de lest de stabilité pour la stabilisation des banches sur vos chantiers

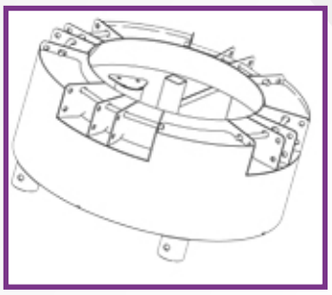

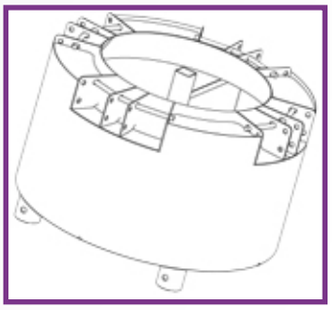

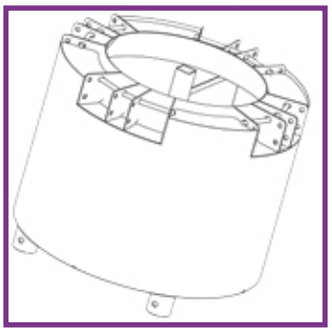

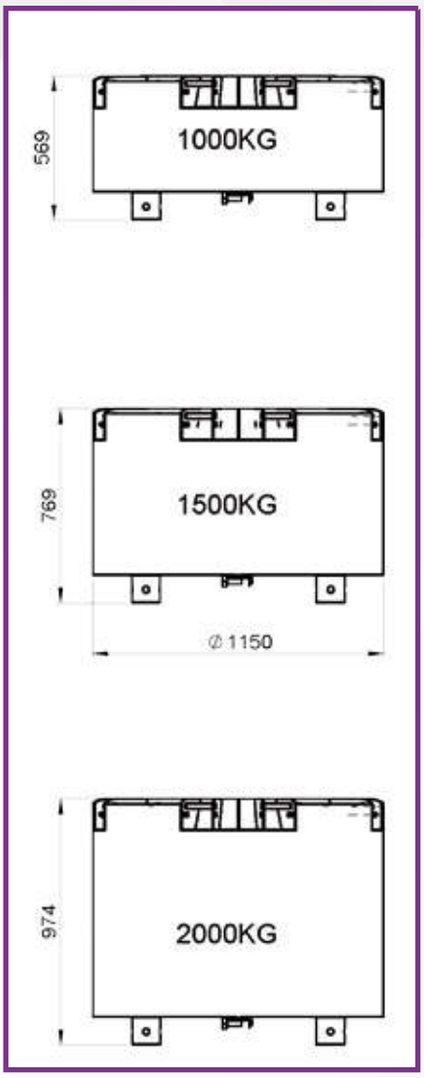

En images...

Reprise du stabetai

Reprise du crochet automatique de stabilisateur

Reprise du stabetai sur scarabée

Avec support pour alimentation électrique

■ UNE GAMME COMPLÈTE
- LEST 1000 kg
- LEST 1500 kg
- LEST 2000 kg

JUXTAPOSITION & SUPERPOSITION DES LESTS

LES PLUS PRODUITS

LA SC 9015 EST ÉVOLUTIVE

Elle peut supporter des pressions allant de 12 à 15 tonnes/m2

- 12 tonnes/m² avec tiges Ø 23
- 15 tonnes/m² avec tiges Ø 27

LA SC 9015 AMÉLIORE LA PRODUCTIVITÉ DES CHANTIERS

La vitesse de bétonnage a été optimisée (y compris avec du béton auto plaçant) :

- **Pression 12 tonnes/m² :**

vitesse illimitée jusqu'à 7,5 m de voile.

- **Pression 15 tonnes/m² :**

vitesse illimitée jusqu'à 8,9 m de voile.

PLUS FACILE D'ENTRETIEN, PLUS FACILE D'UTILISATION

De nombreuses études ont été menées pour développer l'ergonomie de la banche et favoriser son utilisation sur les chantiers.

- **Structure caisson indéformable** avec profils verticaux arrondis
- **Raidisseurs verticaux** permettant la flexibilité des niveaux de passage de tiges
- **Filière haute intégrée**
- **Platelage articulé monobloc sans bracon** avec fixation de la stabilité au vent
- **Blocs entretoises universels** (niveaux de tiges : 200 ou 300 mm du bas, au-dessus du panneau, et 1900 mm en cas de superposition)
- **Accessoires de sécurité intégrés**, colisés et fixés par broches imperdables
- **Assemblage vertical rapide et de grande précision** (tolérance de plus ou moins 0,25 mm rattrapage de 3 cm dans tous les sens)

UN BÉTON DE MEILLEURE QUALITÉ, GRÂCE À L'UTILISATION DE LA DÉCOUPE LASER

La finition de la SC 9015 permet d'obtenir un béton d'une plus grande qualité (95 % des débits réalisés par laser).

- Tôle coffrante découpée par laser
- Pas d'arêtes coupantes
- Jonctions étanches
- Tolérances des assemblages (plus ou moins 0,25 mm)

LA GAMME

Hauteur

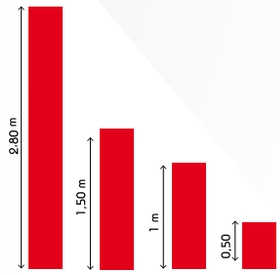

Largeur

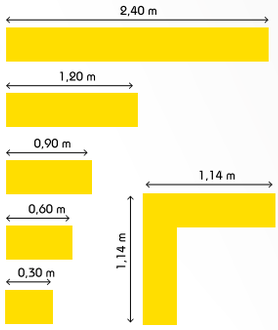

Sur demande hauteur 2,90 m Hauteur 3,00 m	Angle extérieur en fonction de l'épaisseur du voile béton

BANCHES B8000 ÉVOLUTION 4

La banche B8000 est une banche qui permet le coulage de voiles béton. Cette banche a été conçue comme un véritable « outil » simple et rapide à configurer. L'équipement de base répond à toutes les situations de stabilité et de sécurité. Son ergonomie et sa maniabilité lui permettent de répondre aux préoccupations des responsables de chantier.

SECURITE OPTIMALE

- Portillons latéraux
- Protections face coffrante
- Échelle et trappe d'accès

ERGONOMIE

- Vérins ergonomiques
- Circulation et accès facilités

PRODUCTIVITE SUR CHANTIER

- Réglage rapide
- Gain de temps au coffrage et au décoffrage
- Couplage et superposition simples

QUALITÉ DU BÉTON FINI

- Affleurement parfait des faces coffrantes
- Panneaux rigides et faciles d'entretien
- Grande précision dimensionnelle de l'ossature

STOCK DISPONIBLE Evo 2, Evo 3, Evo 4

BANCHES B8000 ÉVOLUTION 4

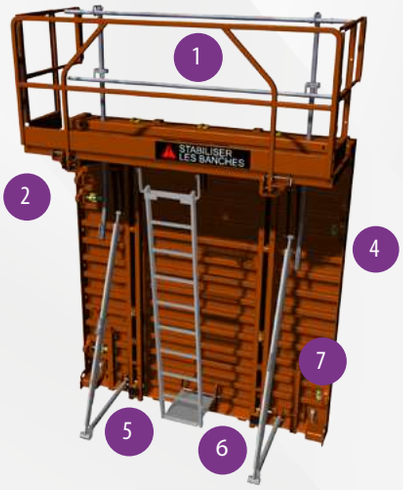

	Hauteur (m)			
Largeur (m)	2,8	1,5	1	0,5
2,5	X	X	X	X
1,25	X	X	X	X
0,625	X	X	X	X

Tableau des différents modules standards

- Poids moyen du coffrage : 130 kg/m² (banche 2800 x 2500)
- Pression béton admissible : 8T/m²
- Coloris standard : chamois
  Autres coloris en option
  Garde-corps électrozingués en option

Protection côté face coffrante escamotable électrozinguée

Console support passerelle monobloc

Peinture poudre epoxy, anti-UV et résistante aux chocs

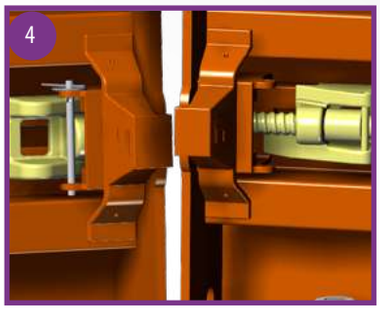

Verrous de BAAM mâle et femelle imperdables

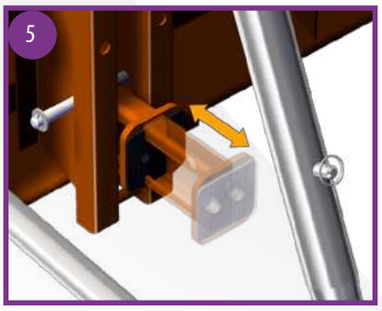

Cale de stockage escamotable avec patin antidérapant

Accessoires électrozingués : échelle, palier, béquille et pied de béquille

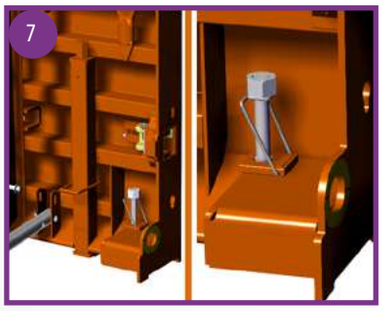

Vérin ergonomique et tige de superposition à chaque extrémité des panneaux

Chargement des banches sur camion.
4 piles de 6 panneaux de 2800 x 2500
soit 24 panneaux équipés et colisés

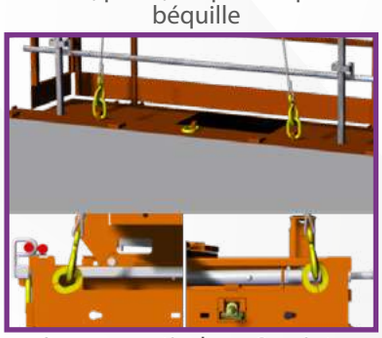

Levage vertical : en 2 points
Levage à plat : en 4 points
Marquage de couleur jaune

Les banches B8000 sont conçues conformément aux prescriptions de la norme NFP93-350 juin 1995.
Elles permettent de répondre à la recommandation R399 de la CNAMTS adoptée par le comité technique national des industries du bâtiment et des travaux publics, le 19 juin 2003.

BANCHE CTR 3010/CTR 4010

avec kit de cintrage automatique

LE COFFRAGE COURBE QUI SE PLIE À TOUTES VOS EXIGENCES !

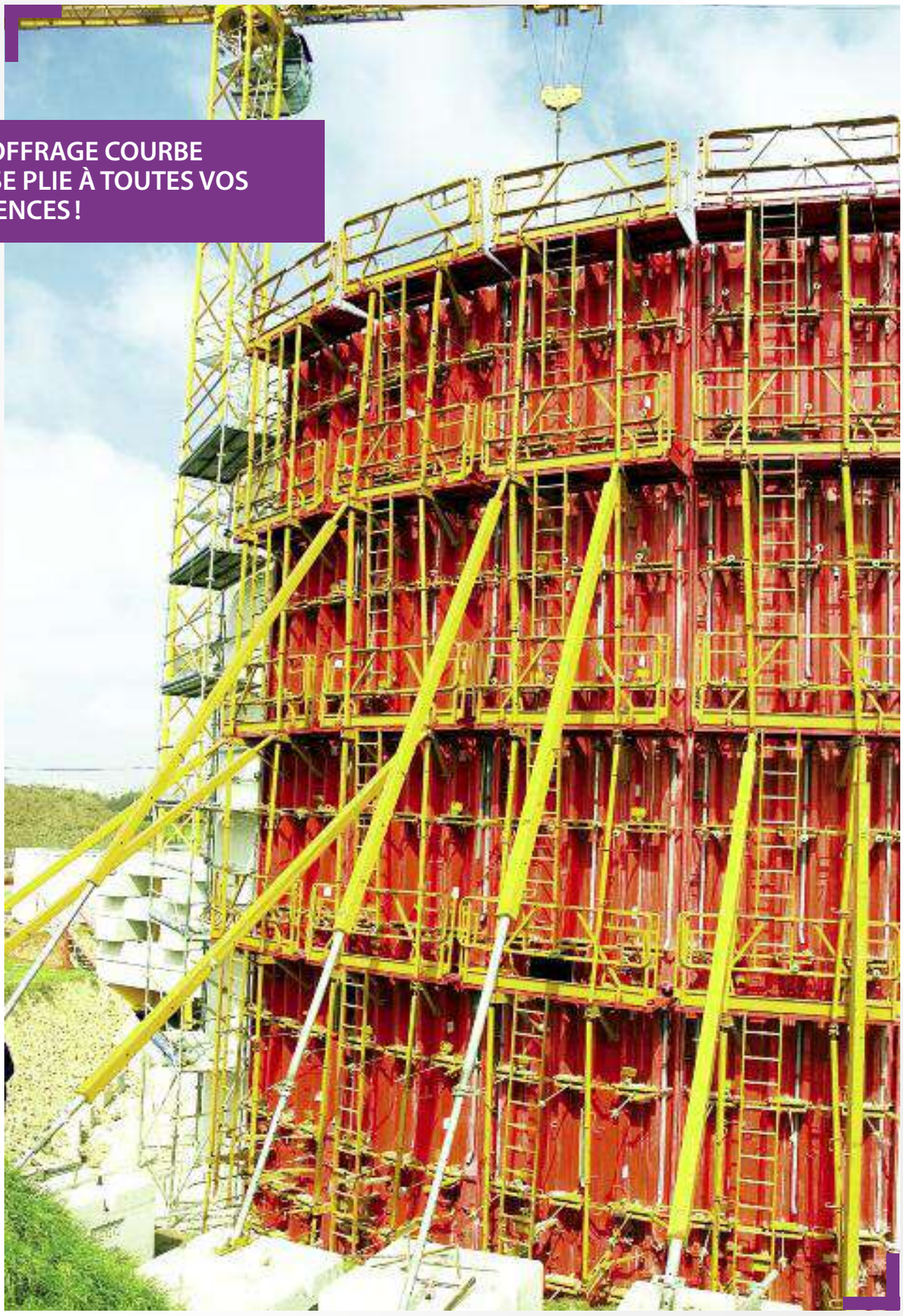

BANCHE CTR 3010/CTR 4010
avec kit de cintrage automatique

ERGONOMIE

- **Assemblage en juxtaposition en 2 points**
- **Vérin de pied rehaussé à 60 cm**
- **Niveau des tiges entretoises à 50 cm et 1,90 m du bas du panneau**
- **Béquille avec verrouillage intégré et imperdable**
- **Marchepied d'échelle élargi**

PRODUCTIVITÉ

Platelage avec trappe d'accès sans bracon pour :
- un réglage automatique
- un serrage simple
- une adaptabilité optimum au rayon (volet d'extrémité extensible)

Kit de cintrage automatique du rayon jusqu'à une hauteur de banche de 5,00 m

DU NOUVEAU POUR ENCORE PLUS DE FIABILITÉ

- **Raidisseurs hauts** avec plateau de bouchage amovible
- **Garde-corps** avec plinthe, fixé par broches imperdables sans goupille
- **Béquille avec sabot élargi** et verrouillage incorporé
- **Échelle galvanisée**
- **Boîte à outils** pour stockage des tiges entretoises

- **Tôle coffrante épaisseur 5 mm** — Rigidité et régularité du rayon
- **Assemblage rapide et grande précision** : en superposition et juxtaposition
- **Accessoires de sécurité intégrés au panneau** — Tous les accessoires de sécurité sont intégrés (platelage, garde-corps, fermetures, etc.) y compris protection face avant
- **Simplicité de réglage du rayon**
- 6 tendeurs intégrés au panneau, 1 seul outil de serrage

BANCHE CTR 3010/CTR 4010

avec kit de cintrage automatique

CARACTÉRISTIQUES TECHNIQUES

ASSEMBLAGE EN SUPERPOSITION
- Par taquets de centrage
- Serrage par système antibasculement imperdable et amovible

RAIDISSEUR HAUT AVEC PLATEAU DE BOUCHAGE
- Facilité d'entretien
- Rapidité de mise en œuvre

ASSEMBLAGE EN JUXTAPOSITION
- Par 2 pièces d'assemblage verticales

BOÎTE D'EXTRÉMITÉ

BOÎTE À OUTILS
- Pour stockage des tiges et des écrous

VÉRINS DE PIED REHAUSSÉS
- Ergonomiques et simples

TENDEUR D'EXTRÉMITÉS

TRAÇABILITÉ
- Par tags RFID intégrés

PROTECTION FACE AVANT COLISABLE

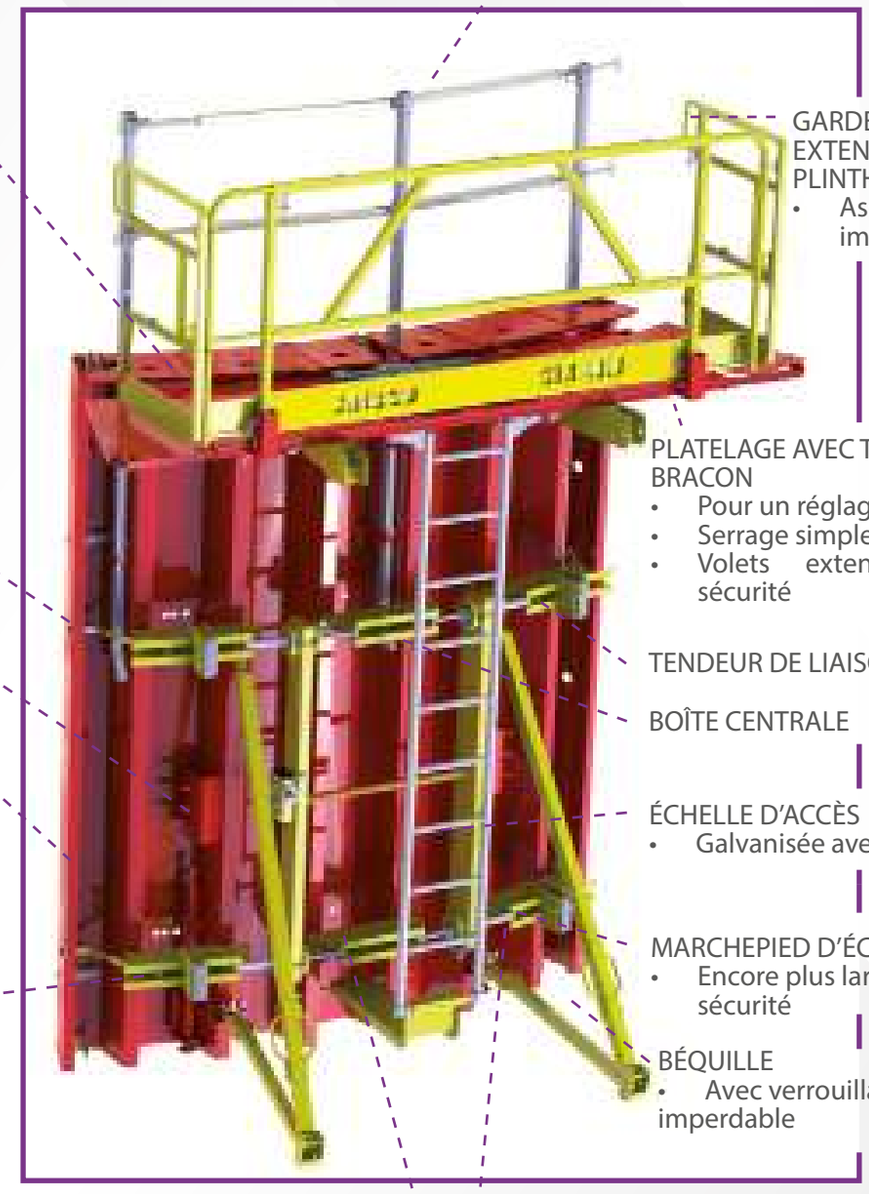

GARDE-CORPS EXTENSIBLE AVEC PLINTHE ET PORTILLON
- Assemblé par broches imperdables

PLATELAGE AVEC TRAPPE SANS BRACON
- Pour un réglage automatique
- Serrage simple avec une clé
- Volets extensibles en toute sécurité

TENDEUR DE LIAISON

BOÎTE CENTRALE

ÉCHELLE D'ACCÈS
- Galvanisée avec profils ronds

MARCHEPIED D'ÉCHELLE
- Encore plus large pour plus de sécurité

BÉQUILLE
- Avec verrouillage intégré et imperdable

EN OPTION, OUTIL DE CINTRAGE CENTRALISÉ POUR RÉGLAGE AUTOMATIQUE DU RAYON HAUTEUR COFFRAGE JUSQU'À 5 m

ET TOUJOURS, LES + PRODUITS

PRESSION ADMISSIBLE
(pression béton : 10 t/m²)

ROBUSTESSE

Ossature rigide avec raidisseurs verticaux en V et 2 niveaux de boîtes entretoises (à 500 et 1900 mm du bas du panneau).

QUALITÉ

Rayon intérieur minimum de 3,00 m avec accessoires standards.
Tôle coffrante épaisseur 5 mm pour une régularité parfaite du rayon, soudée en continu pour un meilleur fini béton.
Assemblage vertical rapide et de grande précision : rattrapage du décalage entre panneaux jusqu'à 2 cm.

SÉCURITÉ

Tous les accessoires de sécurité sont intégrés au panneau, y compris la protection face avant. Garde-corps extensible pour une sécurité optimale.

LA GAMME

Hauteur

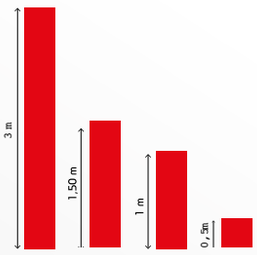

Largeur

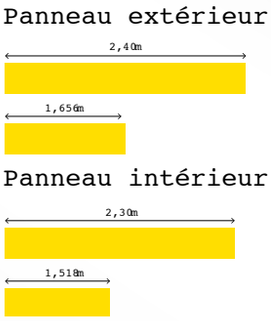

Compatible avec l'ensemble de la gamme

CELLULE DE CHARGE

CELLULE DE CHARGE MONTÉE SUR L'ENTRETOISE BASSE DE LA BANCHE

CELLULE DE CHARGE MONTÉE SUR L'ENTRETOISE HAUTE DE LA BANCHE

MOULE DE POUTRE

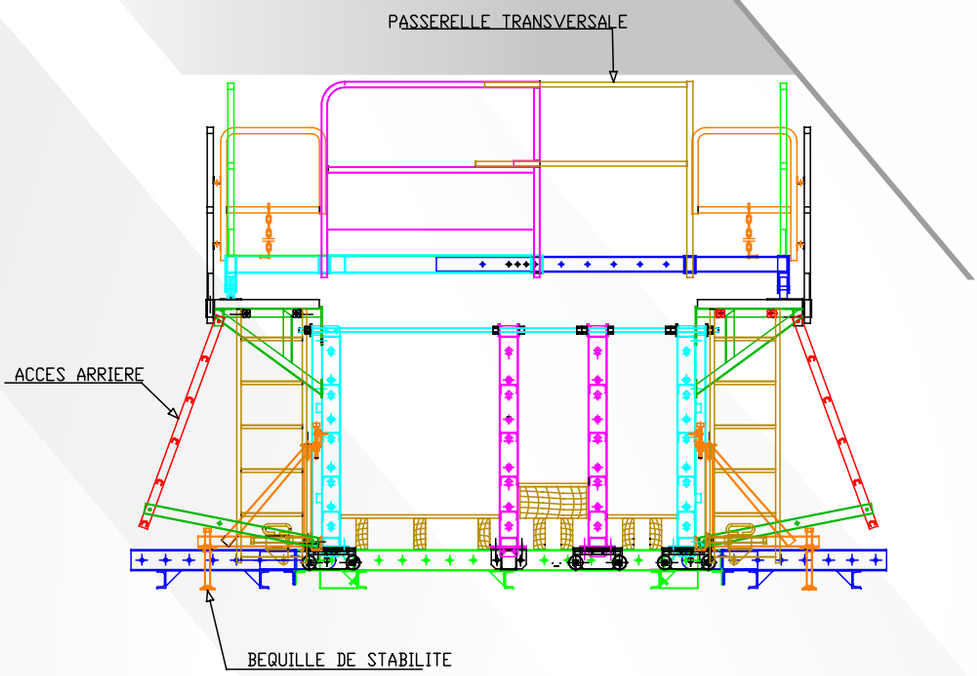

Un moule est constitué par deux panneaux mobiles disposés de part et d'autre du panneau central fixe monté sur le châssis, il peut être désaxé pour faire des poutres plus larges.

LE SERRAGE EST RÉALISÉ :

- en partie inférieure par des butées à vis brochées aux traverses.
- en partie supérieure par des ensembles tiges à pas rapide, écrous à frapper, écrou de butée (réglage de l'épaisseur). Une tige assure l'écartement et le serrage de tout l'ensemble des panneaux.

Ces panneaux sont serrés contre des fonds en bois réalisés par le chantier :

- La largeur des fonds définit l'épaisseur de la poutre.
- Le positionnement en hauteur des fonds définit la hauteur de la poutre.
- Des arrêtes pourront être insérées ou non sur les fonds.

Modules standards :

– longueur 8 mètres et 4 m
– hauteur panneau 1 m et 1,2 m

SPÉCIFICATIONS GÉNÉRALES :

- Tôle coffrante épaisseur 5 mm noires, brutes de laminage, qualité E24 (S235JR)
- Panneaux montés sur rouleurs pour un déplacement manuel des panneaux mobiles
- Serrages haut et bas tous les 1,75 m
- Faces coffrantes huilées, faces non coffrantes protégées par peinture
- Moule expédié monté largeur hors tout < à 2,5 m (gabarit routier)
- Matériel équipé d'anneaux pour une manutention à la grue ou au pont
- Moule conçu pour une vibration interne (aiguilles)
- Tolérances de planéité à vide +/- 1 mm sur 2 m
- Rectitude +/- 5 mm sur 6 m
- Épaisseur mini de la poutre 150 mm

OPTIONS POSSIBLES :

- Tôles inox
- Tôle en une seule partie (attention au délai approvisionnement mini 6 semaines)
- Panneaux intermédiaires supplémentaires afin de couler plus de deux poutres
- Longueur spéciale
- Lorries droits ou biais conçu pour supporter les fonds et produits béton
- Matériel conçu pour une vibration externe
- Fonds métalliques avec ou sans joint d'étanchéité, avec ou sans chanfrein
- Clés d'accouplements coffrant pour liaisonner deux moules en série
- Passerelles de travail + garde-corps + échelle sur 1 ou 2 cotés + béquille de stabilité
- Accès par échelle arrière
- Peinture spécifique
- Passerelle transversale largeur 600 mm sur roulettes avec 2 garde-corps + extension

PHOTOS BANCHES

PHOTOS BANCHES